REGOLATORI BARRA DIN - *DIN TRACK DIMMER*

Per lampade LED dimmerabili - *For dimmable LED bulbs*

RH LED OMEGA - Cod. RN0880/LED

W min. max.	V	Hz	Mod		set. min	PCS	CCM cm³
10÷400 - max 40 lampadine LED/*LED lamps*	220-240	50	4 DIN	NO	SI	1	589,05
25÷600 - HALO lamps	220-240	50	4 DIN	NO	SI	1	589,05

Varialuce per barra DIN. La regolazione avviene per mezzo di pulsanti NA (non a corredo). RH LED è realizzato con tecnologia IGBT, adatto alla regolazione di lampade alogene e lampade LED dimmerabili, è dotato inoltre di soft-start, e protezioni; termica - sovraccarico e corto circuito.

Dimmer for DIN track. Apparatuses regulated by NO push-button switches (not supplied). The RH LED has been developed with IGBT technology, suitable for halogen lamps and dimmable LED lamps. It also equipped with Soft-Start, thermal, over load and short circuit protection.

Trailing edge technology (IGBT)

Schema base - *Wiring diagram*

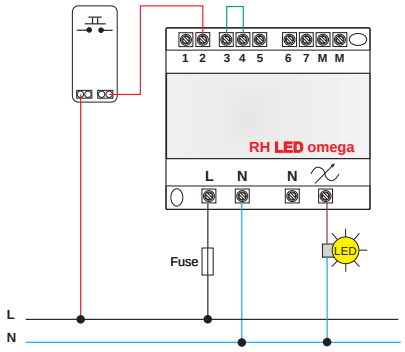

Nell'installazione bisogna prevedere sempre uno spazio d'aria libera pari a 36 mm (2 moduli DIN) tra un'apparecchiatura e l'altra.

When installing, always provide free air space of at least 36mm (2 DIN modules) between one unit and the next.

LED Driver 0-10V | Ballast 0-10V | 0-10V: 0-10Vdc interfaccia attiva / *0-10Vdc active interface*

JOLLY OMEGA - Cod. RM0485

V	Hz	n°	Mod	PCS	CCM cm³
230	50	15 max	4 DIN	1	589,05

JOLLY Omega è un dispositivo di interfaccia analogico con possibilità di funzionamento sia manuale, tramite pulsante NA (non fornito), sia automatico tramite sensore di luminosità esterno Cod. RO0044. Compatibile con driver LED e ballast elettronici dimmerabili 0÷10V.

Analogic interface 0÷10V with the possibility of both manual function by means of a NO button (not included) and automatic function by means of an external luminosity sensor - Cod. RO0044 (to be order separately). Compatible with dimmable electronic ballasts and LED drivers 0÷10V.

JOLLY Omega con pulsante diretto su linea
JOLLY Omega with direct push-button on line

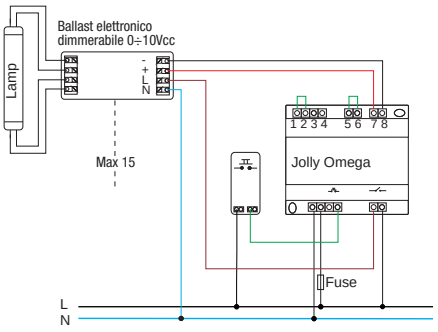

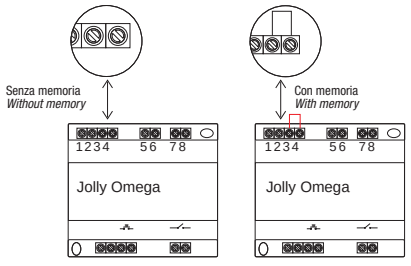

MEMORIA: I morsetti 3 e 4 permettono, dove richiesto, di far mantenere la memoria anche in assenza di tensione di rete semplicemente ponticellando i morsetti stessi - ***MEMORY:*** *Clamps called 3 and 4 enable, where requested, to mantain memory even in absence of supply voltage by bridging the clamps thermselves*

NEW

RTM OMEGA LED - Cod. RN0865/LED

W min. max.	V	Hz	Mod		PCS	CCM cm³
10÷250 - max 40 lampadine LED/*LED lamps*	220-240	50	2 DIN	NO	1	294,52
40÷500 - HALO lamps	220-240	50	2 DIN	NO	1	294,52

Varialuce per barra DIN. La regolazione può avvenire in due modi, o tramite potenziometro 100 kΩ (fornito), oppure con segnale 0÷10Vcc. Il comando a potenziometro può essere portato anche a grande distanza (100 metri), utilizzare canalizzazione dedicata. L'assorbimento relativo al comando 0÷10Vcc è <1 mA.

Dimmer for DIN track. Regulation occurs in two ways, using a potentiometer 100kΩ (supplied) or a 0-10Vcc signal. The potentiometer control can also work from long distance (100m), using the appropriate channel. 0-10Vcc control absorption is < 1mA.

Leading and trailing edge technology

Comando con potenziometro - *Potentiometer control*

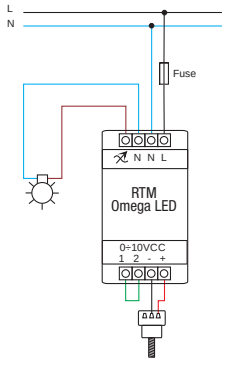
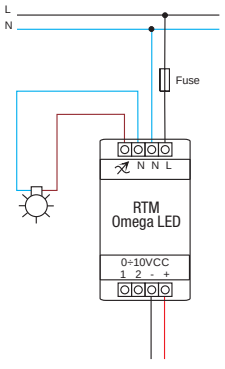
Comando con segnale 0-10V - *0-10V signal control*